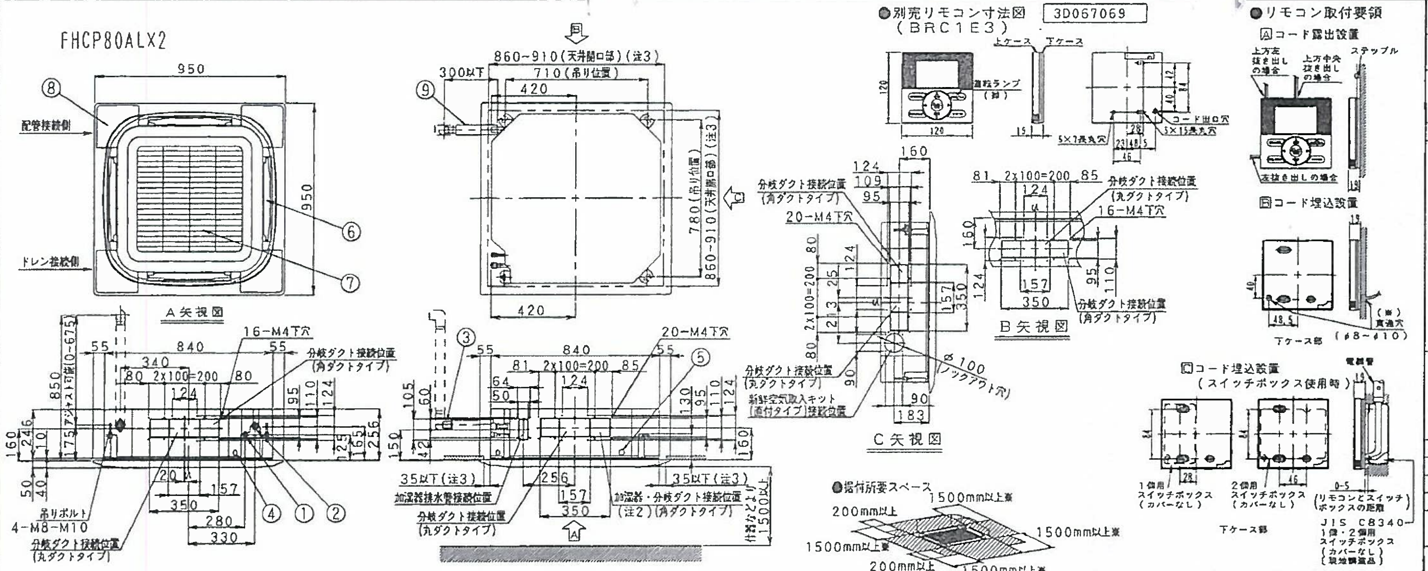
FHCP80ALX2
950
⑧
配管接続側
950
⑥
⑦
ドレン接続側
A矢視図
860~910（天井開口部）（注3）
710（吊り位置）
420
300以下
⑨
780（吊り位置）
860~910（天井開口部）（注3）
420
16-M4下穴
分岐ダクト接続位置（角ダクトタイプ）
840
340
55
2x100=200
124
吊りボルト 4-M8-M10
分岐ダクト接続位置（丸ダクトタイプ）
350
280
330
④ ① ②
③
⑤
20-M4下穴
分岐ダクト接続位置（丸ダクトタイプ）
加湿器排水管接続位置
35以下（注3）
加湿器・分岐ダクト接続位置（注2）（角ダクトタイプ）
仕様なと1500以上
160
124
109
95
分岐ダクト接続位置（角ダクトタイプ）
20-M4下穴
2x100=200
分岐ダクト接続位置（丸ダクトタイプ）
新鮮空気取入キット（直付タイプ）接続位置
ø100（ノックアウト穴）
90
183
C矢視図
81 2x100=200 85
124
分岐ダクト接続位置（丸ダクトタイプ）
16-M4下穴
160
157
350
分岐ダクト接続位置（角ダクトタイプ）
B矢視図
120
120
運転ランプ（緑）
上ケース 下ケース
コード出口穴
5×7長丸穴
5×15長丸穴
28
23 48.5
46
Ⓐコード露出設置
上方左抜き出しの場合
上方中央抜き出しの場合
ステップル
左抜き出しの場合
Ⓑコード埋込設置
（※）貫通穴（ø8~ø10）
下ケース部
48.5
Ⓒコード埋込設置（スイッチボックス使用時）
電線管
1個用スイッチボックス（カバーなし）
2個用スイッチボックス（カバーなし）
（リモコンとスイッチボックスの距離）
JIS C8340 1個・2個用スイッチボックス（カバーなし）（現地調達品）
下ケース部
●据付所要スペース
1500mm以上※
200mm以上
1500mm以上※
1500mm以上
200mm以上
1500mm以上※

●別売リモコン寸法図（BRC1E3）　3D067069

●リモコン取付要領

（※）リモコンの外形からはみ出さないよう配線貫通穴のサイズ・位置にご注意ください。

※印　吹出口を閉鎖する場合は所要スペース500mm以上
合わせてコーナー部（閉鎖する吹出口の左右両方のコーナー部）
閉鎖時は200mm以上

注）1．機械銘板の貼付位置
カセット本体用銘板：吸込グリル内側電気品箱ふた表面
化粧パネル用銘板：コーナー部化粧ふた内表面
2．別売品組込みの場合は、別売品取付外形図を参照ください。
（新鮮空気取入キット・・・・・・点検口　要
自然蒸発式加湿器・・・・・・点検口　要
空気清浄ユニット・・・・・・点検口　不要
高性能フィルタユニット・・・点検口　不要
分岐ダクトチャンバ・・・・・点検口　不要
（角ダクト・丸ダクトタイプ共））
3．天井開口寸法は最大910mmまで設置可能ですが、パネルの重なり代確保のため本体と天井材との寸法は35mm以下にしてください。
4．天井内の温湿度が30℃、RH80%をこえると思われる場合は高温度対応キットの使用または断熱材（厚さ10mm以上のグラスウールまたはポリエチレンフォーム等）の追加貼付けにより断熱を強化してください。

5．室内ユニットの下には、ぬれて困る物は置かないでください。
湿度が80%以上の場合やドレン出口が詰まっている、またエアフィルタが汚れている場合には、露が落ちることがあります。
6．換気口や照明器具など、気流を乱す機器が近くにあると、天井面が汚れることがありますので、下図に従って設置してください。

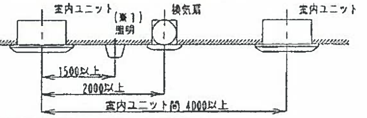
室内ユニット
（※1）照明
換気扇
室内ユニット
1500以上
2000以上
室内ユニット間 4000以上

（※1）照明は露出形（逆富士タイプ等）が対象であり、埋込形（天井面に出ないタイプ）についての制約はありません。

3D052192D

●別売化粧パネル

BYCP160KF BYCP160KAF	フレッシュホワイト　6.5Y 9.5/0.5
BYCP160KW BYCP160KAW	ホワイト　10Y 9/0.5
BYCP160KH BYCP160KAH	グレー　2.5G 6.5/0.5
BYCP160KK BYCP160KAK	ブラック　N1.5
BYCP160KC BYCP160KAC	ベージュ　9YR 6.5/3.5

注）別売化粧パネルは外装色の異なった5タイプがあります。
ご指定により、上記5タイプのうちのいずれかになります。

部番	名称	記事
9	付属ドレンホース	現地接続部外径ø32 （本体接続部外径ø26）
8	コーナー部化粧ふた	
7	吸込グリル	
6	吹出口	
5	連絡配線・リモコン配線接続口	
4	電源・ユニット間配線接続口	
3	ドレン配管接続口	VP25（外径ø32）
2	ガス側配管接続口	ø15.9フレア接続
1	液側配管接続口	ø9.5フレア接続

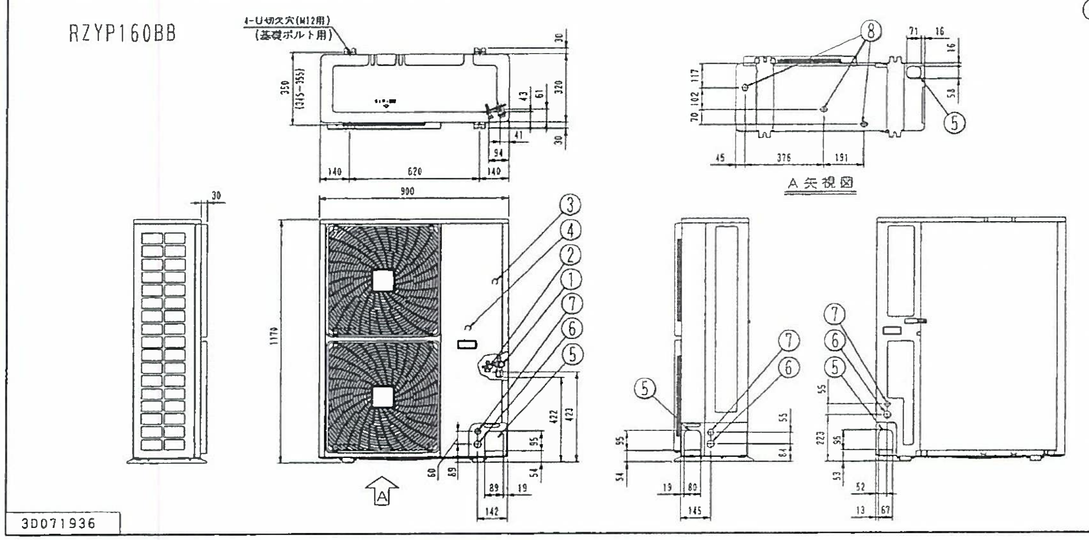
RZYP160BB
4-U切欠穴（M12用）（基礎ボルト用）
350 (315~355)
140 620 140
900
1170
⑧
A矢視図
45 376 151
③ ④ ② ① ⑦ ⑥ ⑤
⑦ ⑥ ⑤
A

3D071936

（据付所要スペース）　3D067513

その他のパターンについては技術ガイドを参照下さい。

（数値の単位はmm）
吸込側に障害物がある場合
●上方が開放の場合
①単独設置の場合
・吸込側のみに障害物がある場合
・吸込側／両側面に障害物がある場合
②連続設置（2台以上）の場合（注1）
・吸込側／両側面に障害物がある場合

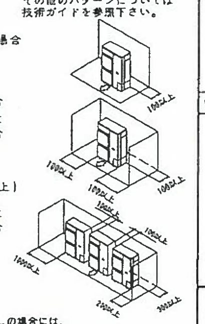
100以上
100以上
100以上
100以上
100以上
100以上
100以上
200以上
300以上

（注1）連続設置で側面取出しの場合には、ユニット間に100mm以上のスペースを設けてください。

部番	名称	記事
8	ドレン出口	外径ø26　3箇所
7	操作線取出口	ø27ノック穴
6	電源線取出口	ø34ノック穴
5	冷媒配管取出口	
4	アース端子	スイッチボックス内M5
3	サービスポート	
2	液側配管接続口（閉鎖弁）	ø9.5フレア接続
1	ガス側配管接続口（閉鎖弁）	ø15.9フレア接続

グリーン購入法適合

項目			機種	SZYC160BBD	
				FHCP80ALX2	RZYP160BB
冷房能力（kW）			定格★1,7	14.0（6.2~16.0）	
			中間★1	6.3	
暖房能力（kW）			定格★2,7	16.0（6.2~20.0）	
			低温★3	14.0	
			中間★2	7.2	
電源				三相　200V　50/60Hz	
電気特性★4	運転電流（A）		冷房	12.0	
			暖房標準	11.4	
			最大電流	23.6	
	消費電力（kW）	定格	冷房	3.88	
			暖房標準	3.68	
			暖房低温	5.61	
		中間	冷房	1.12	
			暖房	1.18	
	力率（%）		冷房	93.3	
			暖房標準	93.2	
	始動電流（A）		冷房	------	
			暖房標準	------	
エネルギー消費効率（COP）		定格	冷房	3.61	
			暖房標準	4.35	
			冷暖平均	3.98	
		中間	冷房	5.63	
			暖房	6.10	
通年エネルギー消費効率（APF）★8				5.5	
定格冷房時の顕熱比（SHF）★1				0.79	
設計圧力★9（MPa）				H 3.30, L 2.21	
主電源配線太さ（こう長）★6				----- - -----	5.5mm²（26m）
圧縮機	形式			——	全密閉スイング式
	電動機出力（kW）			——	2.90
ファン	電動機出力（W）			56×1	（70+70）×1
	風量（m³/min）			急：21	95
	機外静圧（Pa）			------	——
冷媒	R410A・充填量（kg）			3（配管30m分封入済）	
冷媒配管	最大長さ（m）			75（相当長90）	
	最大高低差（m）			30	
運転音★5（dB）			冷房	急：35	48
			暖房標準	急：35	50
質量（kg）	本体（パネル）			21（5.5）	80
IPコード				——	IPX4
高圧ガス取締法に基づく手続き（冷凍トン）				不要（　2.41　）	

注）1．/で示された数値は左が50Hz、右が60Hzです。その他は50Hz、60Hz共通です。
2．★1 JIS B 8615-1に定める条件（室内側：27℃DB、19℃WB、外気：35℃DB、24℃WB）、接続配管7.5m、高さ0m
3．★2 JIS B 8615-1に定める条件（室内側：20℃DB、15℃WB、外気：7℃DB、6℃WB）、接続配管7.5m、高さ0m
4．★3 JIS B 8615-1に定める条件（室内側：20℃DB、15℃WB、外気：2℃DB、1℃WB、1時間積分）、接続配管7.5m、高さ0m
5．★7冷房、暖房能力は定格能力を示します。（　）内数値は能力範囲を示します。
6．★4電気特性はJIS B 8616条件時の値です。始動電流は始動終了までの最大値です。
7．★5運転音はJIS B 8616規格に準拠し、無響室換算した時の値です。
実際に据付けた状態で測定すると周囲の騒音や反射を受け、表示値より大きくなるのが普通です。
8．★5室外ユニットは本体前方1m、高さ1.5mの位置における測定値を示します。
9．★6「電線太さ」欄の（　）内は電圧降下2%時の電線最大こう長を示します。
10．★8日本冷凍空調工業会標準規格JRA4048（2006）に定める条件（地区：東京、建物用途：戸建て店舗）
11．★9設計圧力のHは「高圧部」、Lは「低圧部」を示します。
12．仕様表でファン・補助ヒータ・運転音・質量に相当する箇所は1台分の仕様を示します。

ツインマルチ用冷媒分岐管（別売品　KHRP58P216T）が必要です。

機外配線要領

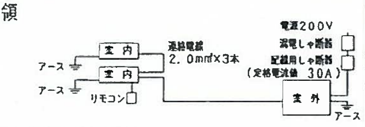
電源200V
漏電しゃ断器
配線用しゃ断器（定格電流値　30A）
室内
室内
連絡電線 2.0mm²×3本
アース
アース
リモコン
室外
アース

※電源には必ず漏電しゃ断機を取付けてください。
漏電しゃ断機は、インバーター対応（高調波対応）品を選定してください。
※工事の際は据付説明書または技術ガイドを参照ください。

〈冷暖房兼用天井埋込カセット形ラウンドフロータイプ（スカイエア）〉
〈インバータータイプ〉〈ツインマルチ（同時運転）〉
〈ワイヤードリモコン〉
〈標準パネル〉

SZYC160BBD
仕様・外形図

ダイキン工業株式会社　石本　石本　山本

図番　3JHK19940