沖縄工芸産業振興拠点施設　構内情報通信網設備構成図（光1回線契約 案）
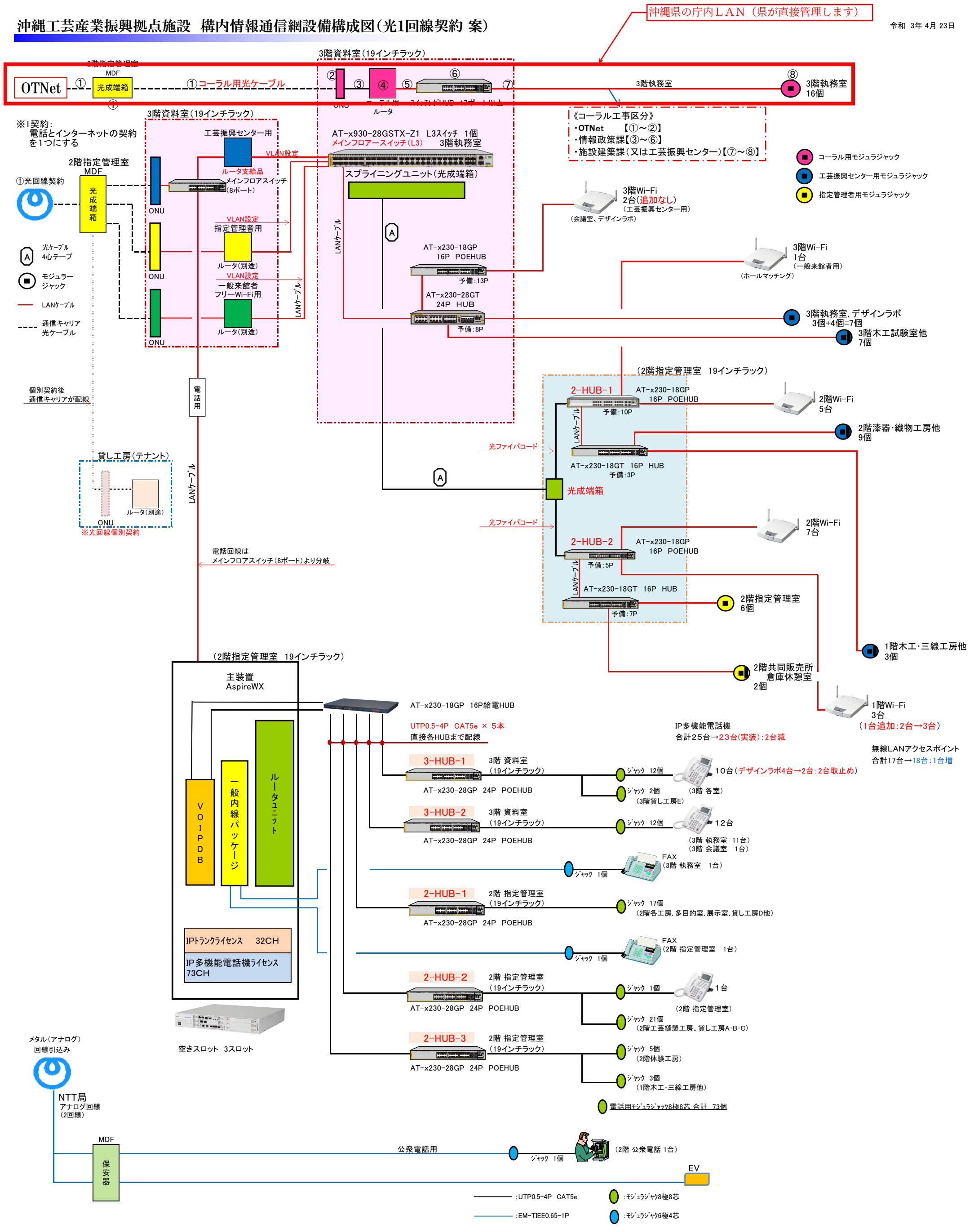
令和 3年 4月 23日